חתך 5-5
קנ"מ 1:25

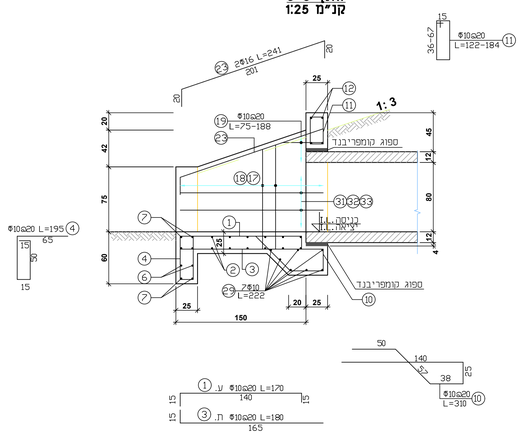

מבט 1-1
קנ"מ 1:25

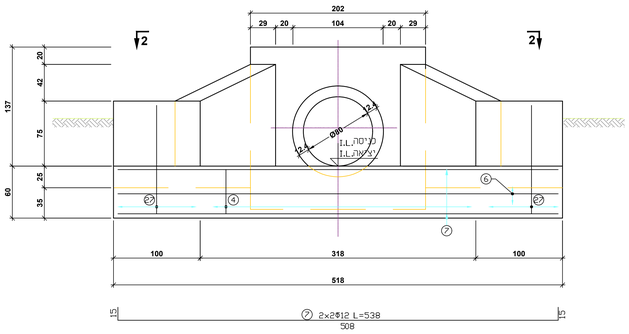

מבט על 2-2
קנ"מ 1:25

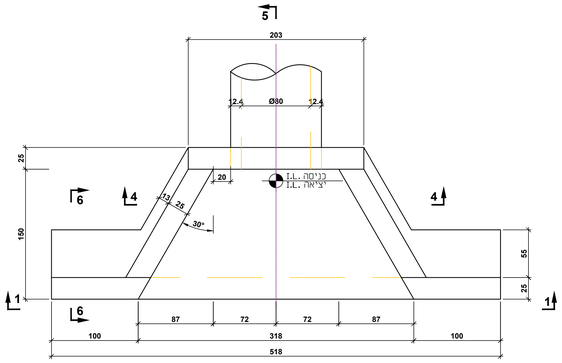

חתך 6-6
קנ"מ 1:25

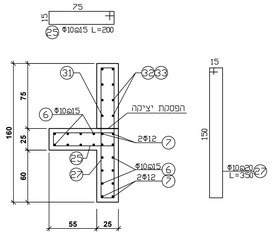

פרט התאמת סוגי מדרונות
קנ"מ 1:25

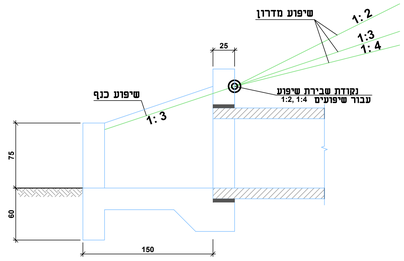

חתך 3-3, חתך 7-7
קנ"מ 1:25

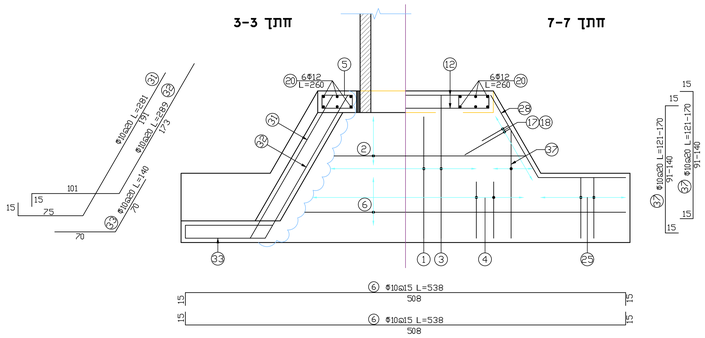

חתך 4-4
קנ"מ 1:25

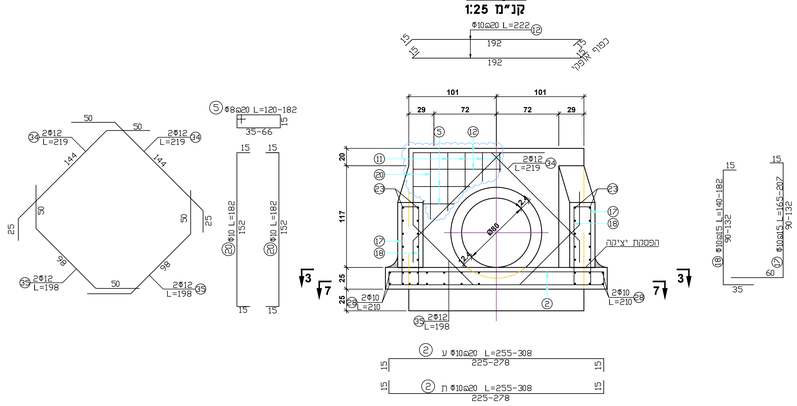

פרט טיפוסי מס' 2
תעלת כביש מדופנת בריפ-ראפ
קנ"מ 1:50

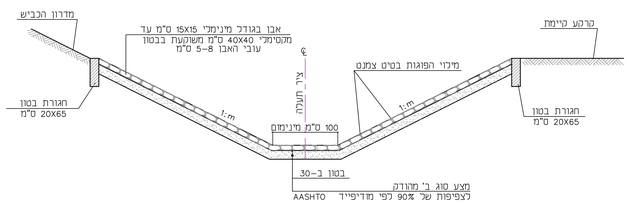

פרט ריפ-ראפ
קנ"מ 1:20

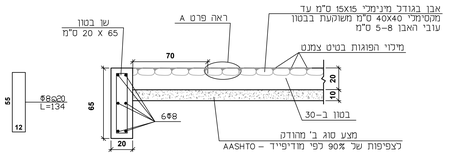

פרט A
קנ"מ 1:5

הערות:

1. האבן תהיה עגולה וכא שטוחה.
2. הפוגות יהיו נמוכות מפני האבן ב-2 ס"מ אך לא רחבות מ-3 ס"מ.
3. פינות הבטון יהיו קטומות 2x2 ס"מ.
4. האבן תהיה אבן גיר או דולומיט נוטה לצבע חום בגימור סבעי, חזקה האבן ע"פ הפפרס הסכני.
5. פרטי זיון ע"פ תכניות קונסטרוקטור.

מהדורה	מהות השינוי	תאריך
0	תכנית מקור	04/04/17

שינויים

לעיון ○ לאישור ○ למכרז ○ לבצוע ●

שם פרויקט: **שילה**

שם תוכנית: **פרטי ביצוע**
מתקן מוצא וריפ רפ

קנה מידה:	1 : VARIES
מתכנן:	יוסי
משרטט:	יוסי
מס' תוכנית:	0062-61-00
מאשר:	יוסי

Y.Stern Engineering
Transportation · Traffic · Roads
י. שטרן הנדסה
תחבורה · תנועה · דרכים
Fax: 1532-9933055 I www.ysterneng.com I 026569010
27 Derech Haavot St., Neve Daniel, 90909
רח' דרך האבות 27 נווה דניאל, 90909

X:\projects\shilo\tipuzarim.dwg, Layout1, 04/04/2017 18:50:56