פרט 141
מפל בקיר כביש שילה

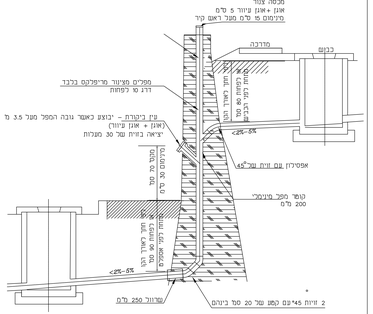

הערה: נדרש ראפשר גישה חופשית לבניית הביקורת במפל בקיר
ואין לחסום אותם עם גידור או בינוי אחר.
מפל הביוב יהיה פפוליאתילן PE100, מדרג SDR17 משוחה לשוחה (לכל אורכו)

פרט 12
שוחת ביוב

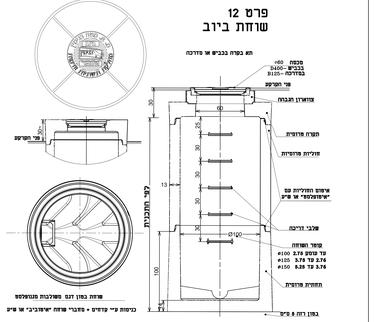

מכסה ביוב מבטון+
לוגו מוטענה מוסבנ על המכסה פלדה
יש לחוסיף מספר סידורי רץ

- יש לודא שאין מערגות בבנציקים בכניסות לחאים
- אין לכצע קידוחים לשוחות בשטח
- אין לכצע בנציקים בשטח
- יש להסכים לוגו של המועצה על מכסי השוחות

כניסות צדדיות לשוחה יהיו לפחות בגובה 3/4 מהציר מעל התחתית.

פרט 4
ברז כיבוי אש "3 (יסופק עם גלגל פתיחה 3 זרועות)
מאלומיניום

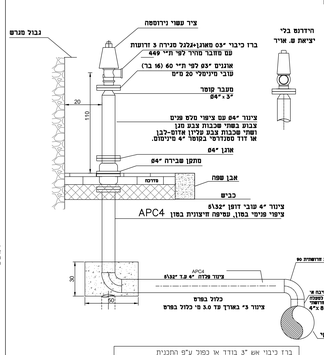
הידרנט בכי
יציאת מ. אריר
ציר עשוי נירוסטה
ברז כיבוי "30 מאגן-עגלגל מגיבה 3 זרועות
עם מחבר מחיר לקי תי 449
אטנים "03 לפי תי 60 (16 בר)
מבר מיוחסי 30 מ"מ
מבר מפר
"3-"64
ציור "64 עם ציפוי מלא מגיש
צבוע בשתי שכבות צבע מגן
ושתי שכבות צבע עליון אלוזון-לבן
או זהב סגנדרטי בגמוד "4 מ"מ.
אגן "64
מתקן מבריח "64
אבן שפה
מדרכה
כביש
ציור "4 שבר דופן "32/3
ציפוי פנימי בטון, עטיפה חיצונית בטון APC4
שפת מדרגת 90
ציור מלה "4, "32/3
אחריתיה מ- ריאם דמנגה מ מ דרגה מ מ מ